S.B/6/02 ;
otulina 3cm
szt.1 Skala 1:25

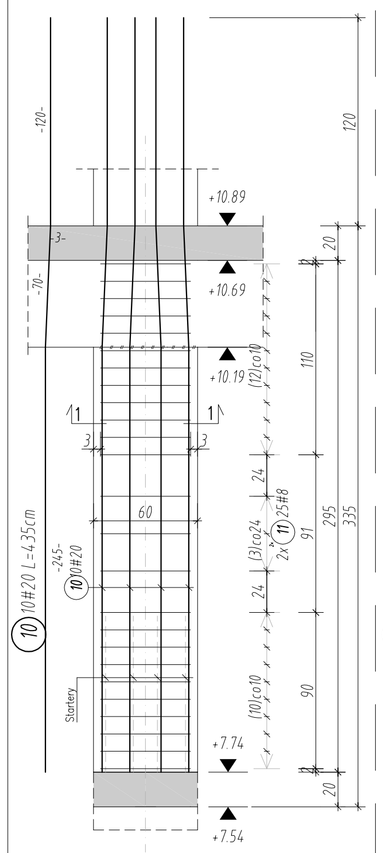

1-1

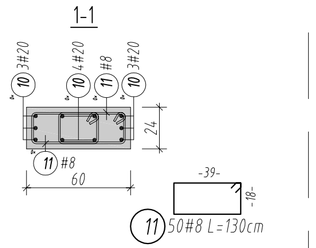

S.M/3/02 ; S.N/4.2/02 ;
otulina 3cm
szt.2 Skala 1:25

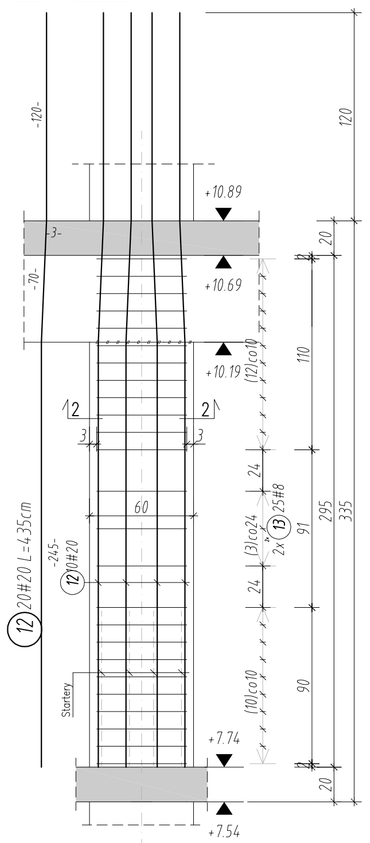

2-2

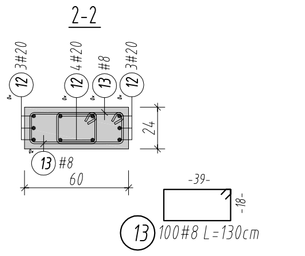

S.B/4/02 ;
otulina 3cm
szt.1 Skala 1:25

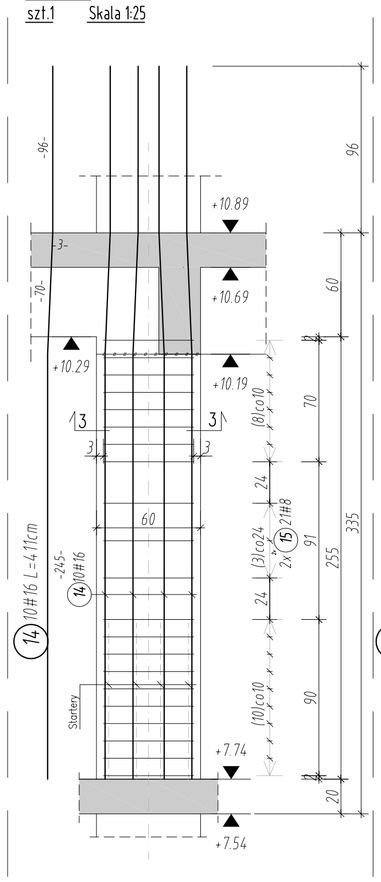

3-3

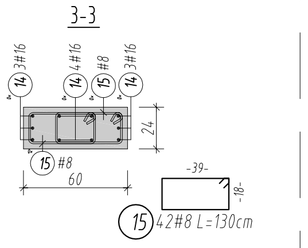

S.M/4/02 ;
otulina 3cm
szt.1 Skala 1:25

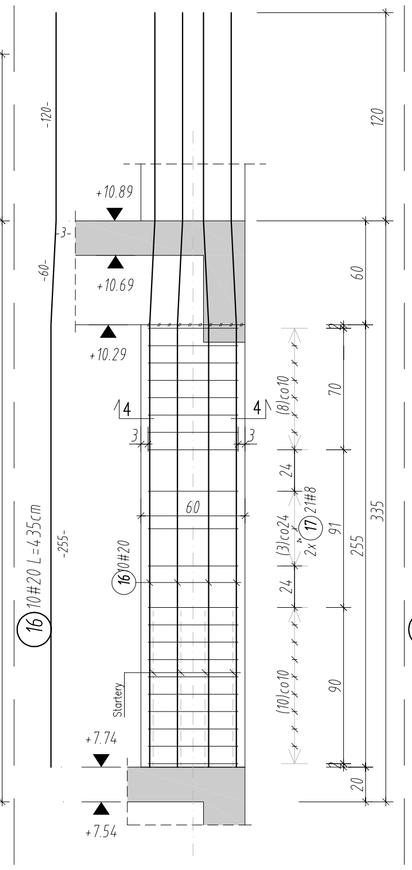

4-4

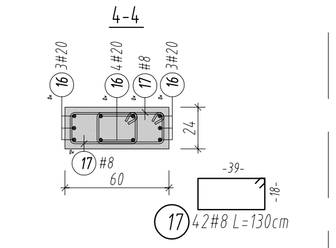

S.N/4.1/02 ;
otulina 3cm
szt.1 Skala 1:25

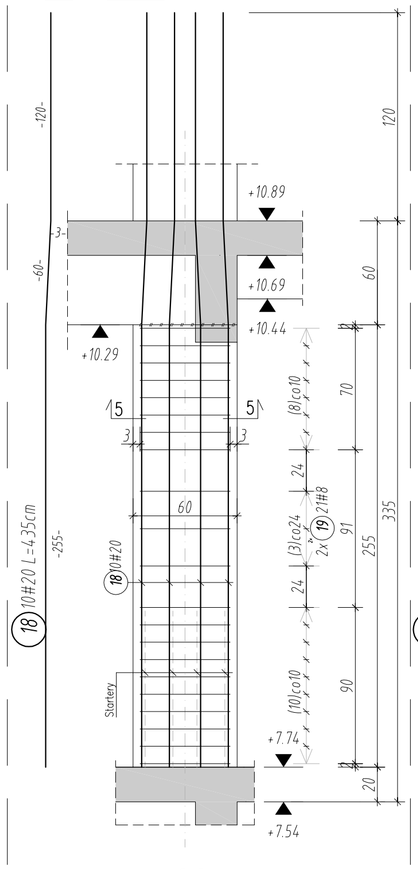

5-5

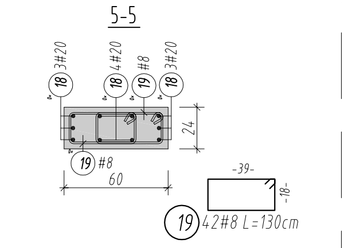

S.A/6/02 ;
otulina 3cm
szt.1 Skala 1:25

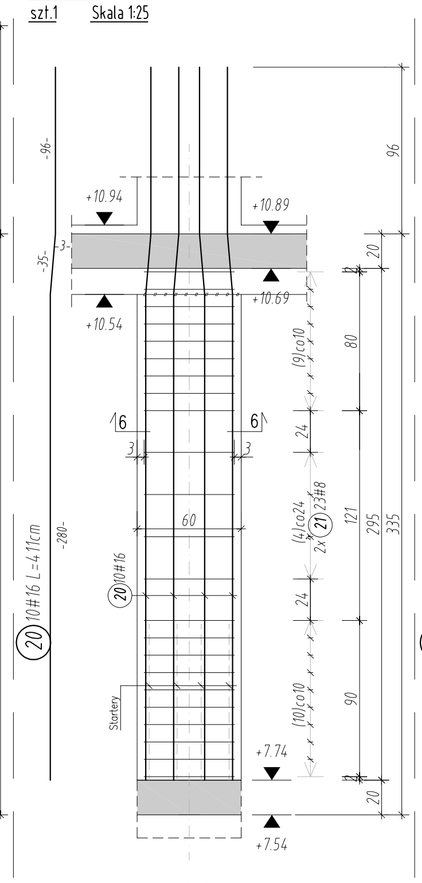

6-6

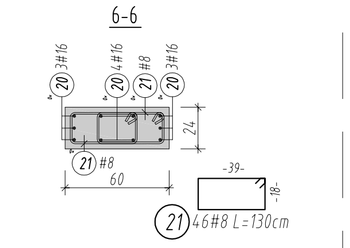

S.N/6/02 ;
otulina 3cm
szt.1 Skala 1:25

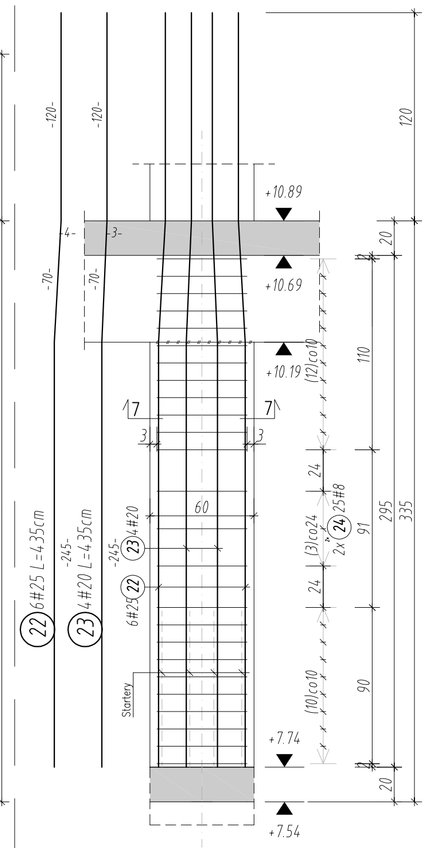

7-7

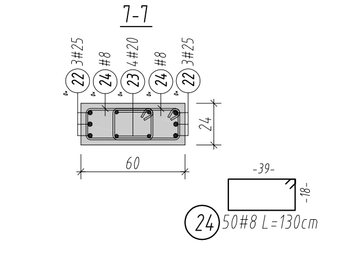

S.M/6/02 ;
otulina 3cm
szt.1 Skala 1:25

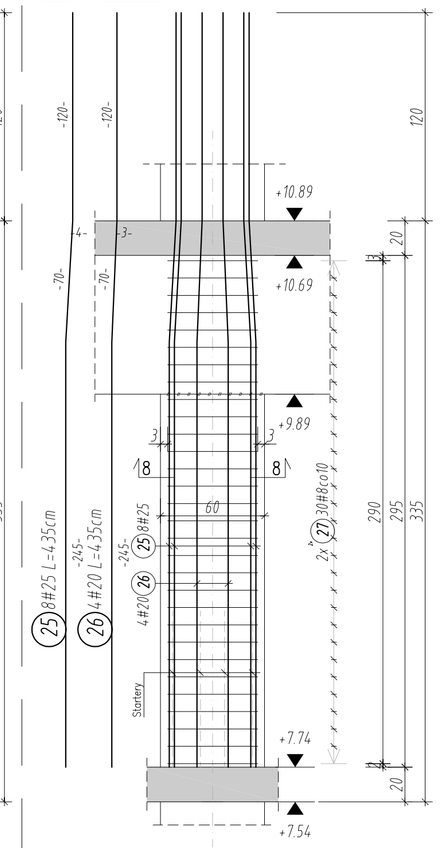

8-8

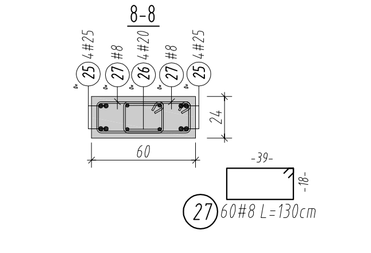

S.A/14/02 ; S.A/15/02 ;
S.A/16/02 ; S.A/17.1/02 ;
S.A/19.1/02 ;
otulina 3cm
szt.5 Skala 1:25

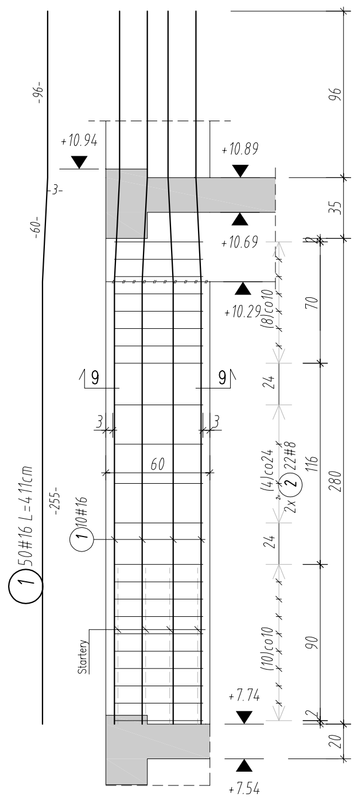

9-9

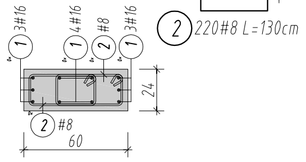

S.B/7/02 ; S.N/7/02 ;
otulina 3cm
szt.2 Skala 1:25

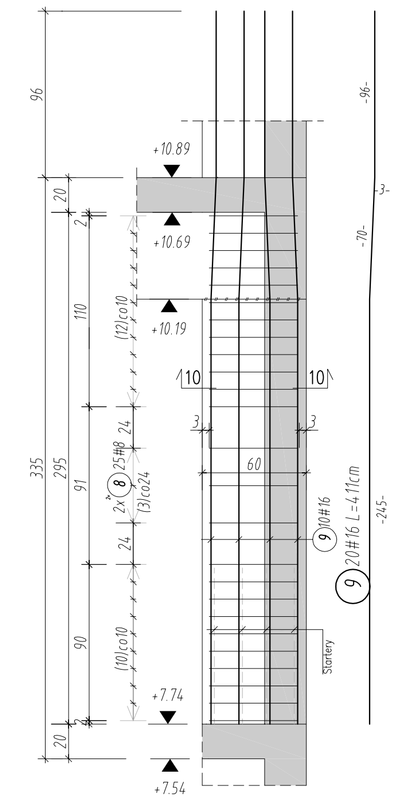

10-10

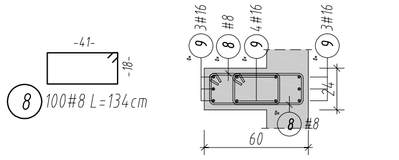

S.B/13'.2/02 ; S.B/14/02 ; S.B/15/02 ;
S.B/16/02 ; S.A/17.2/02 ; S.A/18/02 ;
S.A/19.2/02 ; S.B/3/02 ;
otulina 3cm
szt.8 Skala 1:25

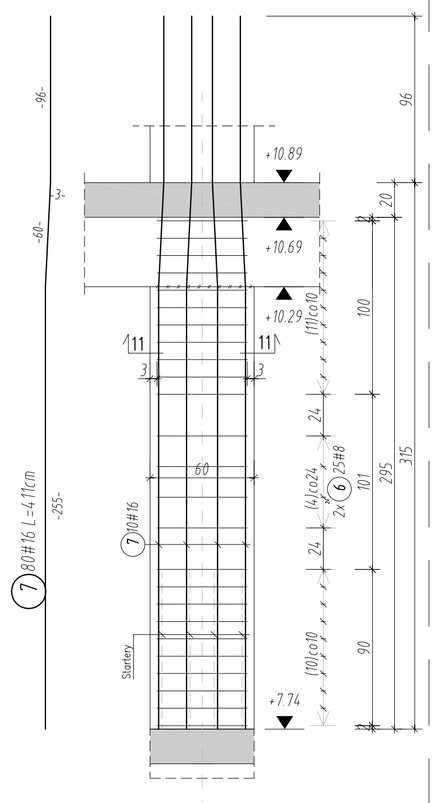

11-11

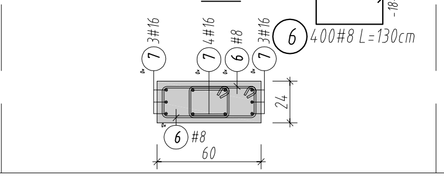

S.A/13'/02 ;
otulina 3cm
szt.1 Skala 1:25

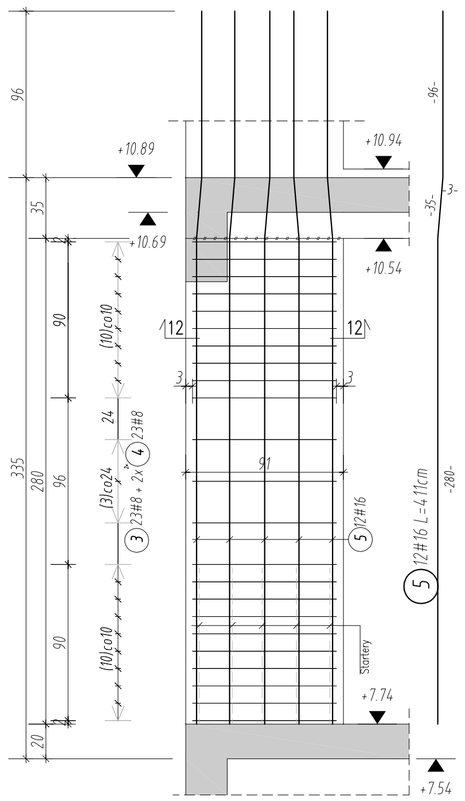

12-12

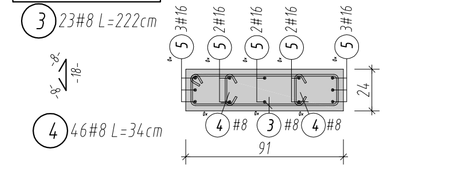

S.M/7/02 ;
otulina 3cm
szt.1 Skala 1:25

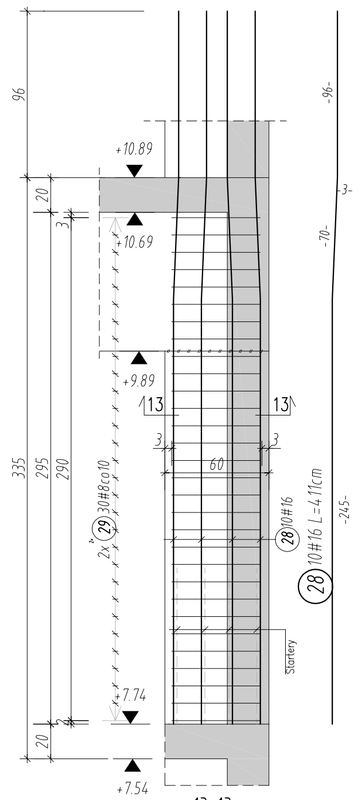

13-13

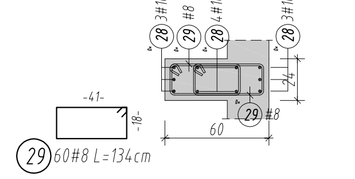

ZESTAWIENIE STALI ZBROJENIOWEJ STAL: A-IIIN

Poz.	Szt.	d	m	Razem (m)	Ciężar (kg)
1	50	16	4.11	205.50	324.690
2	220	8	1.30	286.00	112.970
3	23	8	2.22	51.06	20.169
4	46	8	0.34	15.64	6.178
5	12	16	4.11	49.32	77.926
6	400	8	1.30	520.00	205.400
7	80	16	4.11	328.80	519.504
8	100	8	1.34	134.00	52.930
9	20	16	4.11	82.20	129.876
10	10	20	4.35	43.50	107.445
11	50	8	1.30	65.00	25.675
12	20	20	4.35	87.00	214.890
13	100	8	1.30	130.00	51.350
14	10	16	4.11	41.10	64.938
15	42	8	1.30	54.60	21.567
16	10	20	4.35	43.50	107.445
17	42	8	1.30	54.60	21.567
18	10	20	4.35	43.50	107.445
19	42	8	1.30	54.60	21.567
20	10	16	4.11	41.10	64.938
21	46	8	1.30	59.80	23.621
22	6	25	4.35	26.10	100.485
23	4	20	4.35	17.40	42.978
24	50	8	1.30	65.00	25.675
25	8	25	4.35	34.80	133.980
26	4	20	4.35	17.40	42.978
27	60	8	1.30	78.00	30.810
28	10	16	4.11	41.10	64.938
29	60	8	1.34	80.40	31.758

ZEST. ZE WZGLĘDU NA ŚREDNICĘ

d(mm)	Razem (m)	kg/m	Ciężar (kg)
8	1648.70	0.395	651.237
16	789.12	1.580	1246.810
20	252.30	2.470	623.181
25	60.90	3.850	234.465

Ciężar ogółem (kg) 2755.693

Wymiary strzemion i prętów giętych podano po stronie zewnętrznej, natomiast średnice i promienie gięcia są wymiarami wewnętrznymi

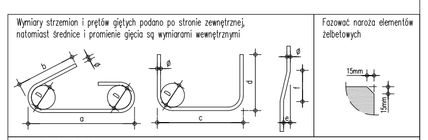

UWAGI I ZALECENIA
1. Lokalizacja elementów konstrukcyjnych wg rys. R-08, R-09.
2. Uwagi i opisy zamieszczone w części rys. projektu stanowią integralną część niniejszego opracowania.
3. Podane wymiary sprawdzić z rysunkami architektonicznymi oraz innymi branżami.
4. Przebicia (otworowanie) konstrukcji weryfikować z rysunkami architektonicznymi.
5. W przypadku stwierdzenia niezgodności z architekturą lub innymi branżami niezwłocznie powiadomić projektanta.
6. Rysunki zbrojeniowe danej kondygnacji oraz kondygnacji sąsiednich rozpatrywać łącznie.
7. Krawędzie elementów żelbetowych fazować: 15 mm.

±0,00=117,24m n.p.m.
Beton: C30/37, F150
Stal zbrojeniowa: A-IIIN BSt-500
Otulina: 4.0cm

JEDNOSTKA PROJEKTOWA MAJOR ARCHITEKCI
ul. Gajowa 52/5, 50-520 Wrocław,
www.majorarchitekci.pl, pracownia@majorarchitekci.pl,
tel. +48717876200

Projekt budynku wielofunkcyjnego będącego w części budynkiem mieszkalnym wielorodzinnym z wbudowanym przedszkolem i garażem, a w części budynkiem zamieszkania zbiorowego z mieszkaniami dla osób starszych, z pomieszczeniami do dziennego pobytu dla tych osób i z usługami wraz z zagospodarowaniem terenu i przyłączeniem do sieci miejskich na terenie osiedla Nowe Żerniki we Wrocławiu

LOKALIZACJA: Osiedle Nowe Żerniki, 50-060 Wrocław dz. nr 67, AM-10, obręb Żerniki we Wrocławiu

INWESTOR: TBS we Wrocławiu; ul. S.Przybyszewskiego 102/104, 51-148 Wrocław

A R C H I T E K T U R A

GŁ.PROJEKTANT: mgr inż.arch. Marcin Major 701/01/DUW
Uprawnienia budowlane do projektowania bez ograniczeń w specjalności architektonicznej

WSPÓŁPRACA:
mgr inż.arch. Alicja Adamowicz
mgr inż.arch. Paweł Major
mgr inż.arch. Paweł Osmak
mgr inż.arch. Marta Górniak
mgr inż.arch. Alicja Majsik
mgr inż.arch. Przemysław Spadło
mgr inż.arch. Jakub Dobras
mgr inż.arch. Wojciech Cebula

SPRAWDZAJĄCY: mgr inż.arch. Anna Jagoda-Major nr upr. 30/02/DOIA
Uprawnienia budowlane do projektowania bez ograniczeń w specjalności architektonicznej

K O N S T R U K C J A

PROJEKTANT: mgr inż. Łukasz Zimny nr upr. 236/DOS/11
w spec. konstrukcyjno-budowlanej

SPRAWDZAJĄCY: mgr inż. Tomasz Dziadkowiec nr upr. 196/DOŚ/12
w spec. konstrukcyjno-budowlanej

INFORMACJE	NR PROJEKTU	STADIUM	SKALA:	DATA:	REWIZJA:
	1601	P.W.	1:25	01.2017	A

TEMAT RYSUNKU: ZBROJENIE SŁUPÓW ŻELBETOWYCH POZ.02 – CZ.1

NR RYS: P02-1.1